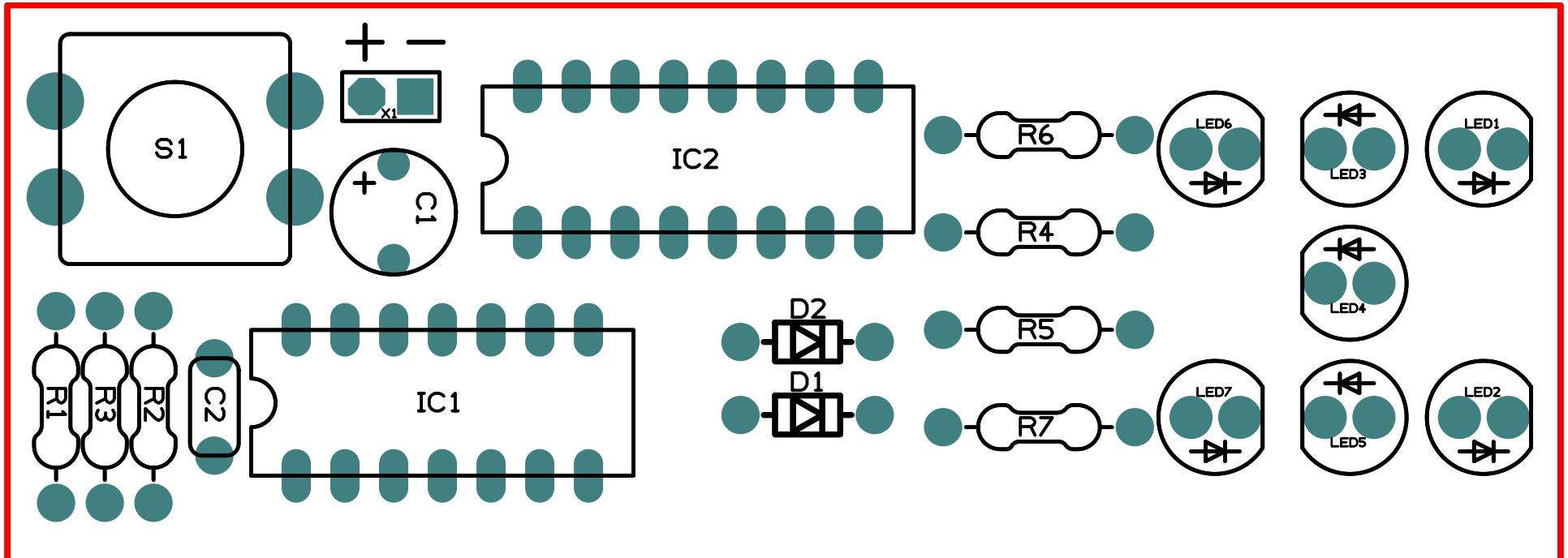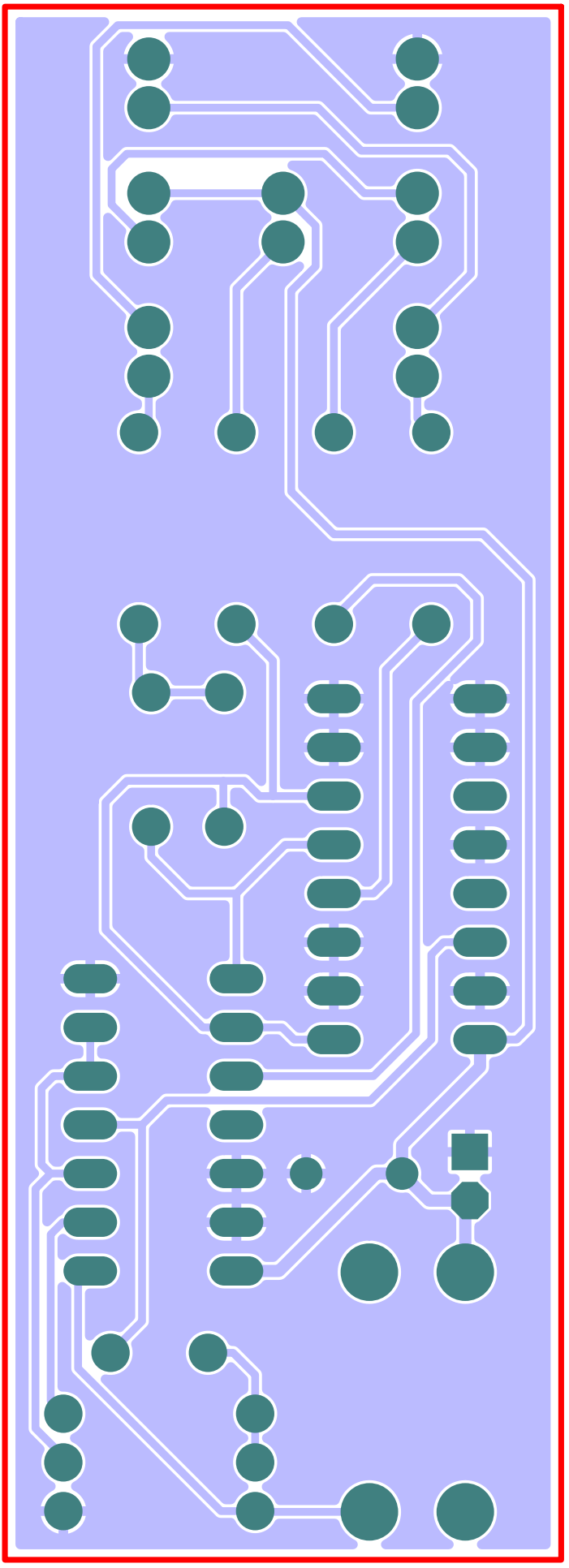
S1
+ −
X1
C1
IC2
R6
R4
R5
R7
LED6
LED3
LED1
LED4
LED7
LED5
LED2
D2
D1
R1
R3
R2
C2
IC1