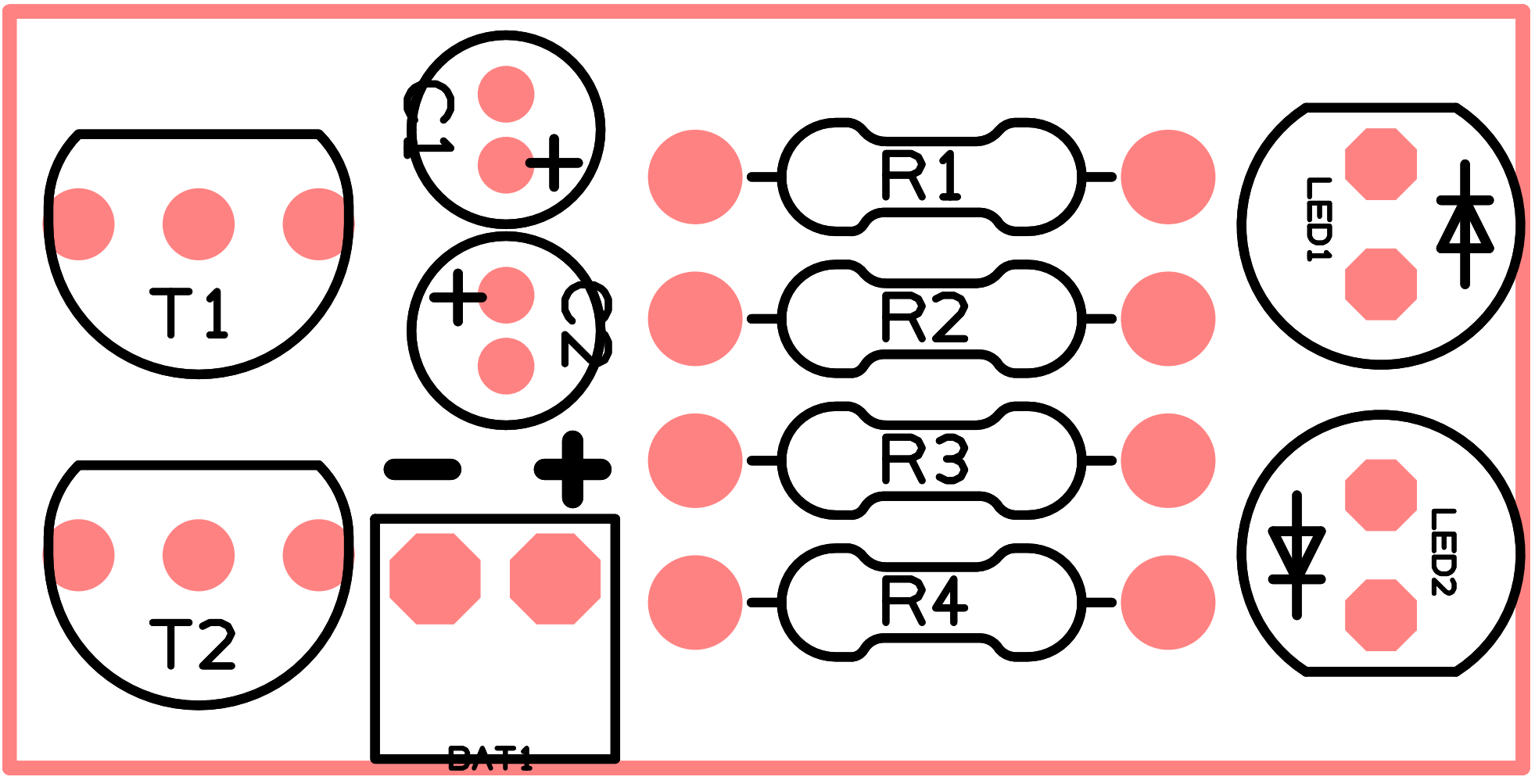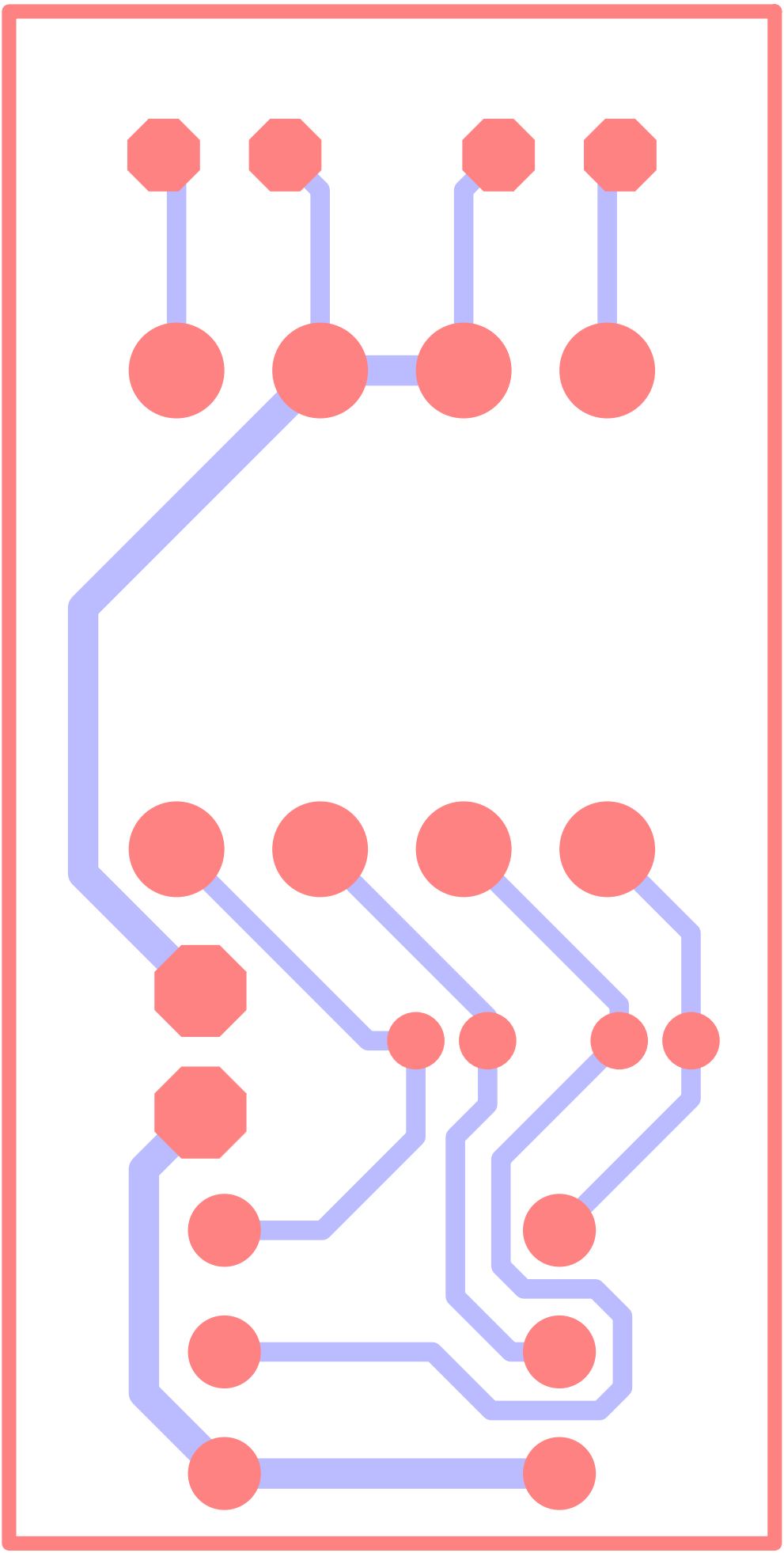
T1
T2
C1
C2
BAT1
R1
R2
R3
R4
LED1
LED2