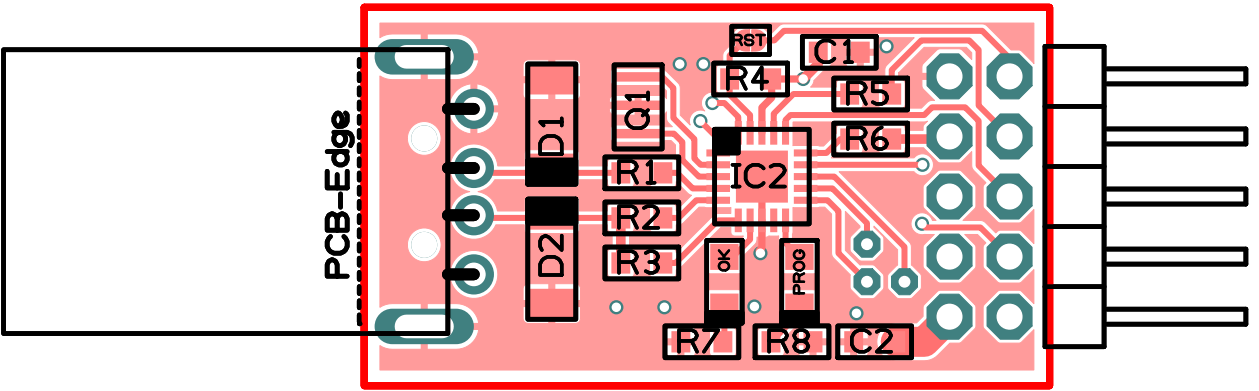
PCB-Edge
D1
D2
Q1
R1
R2
R3
RST
R4
C1
R5
R6
IC2
OK
PROG
R7
R8
C2

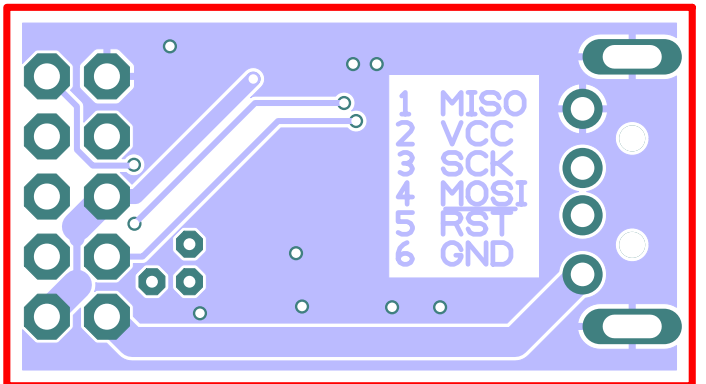
1 MISO
2 VCC
3 SCK
4 MOSI
5 RST
6 GND