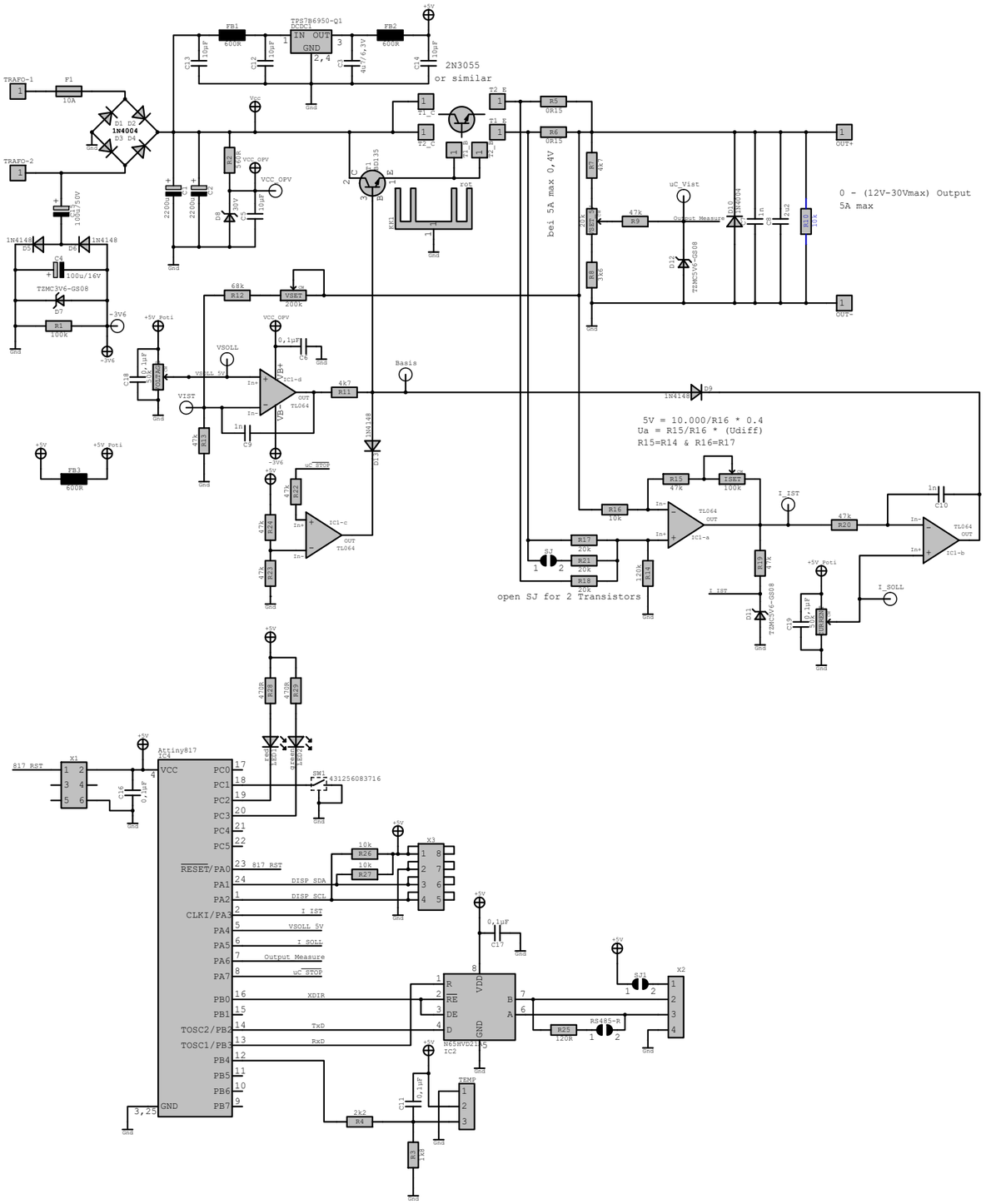

Projekt	netzteil-001
Kunde	
Elektronik Hannes Jochriem Oberfeldweg 12 83080 Oberaudorf Tel.: 08033 / 695 69 89 Fax.: 08033 / 695 69 90 http://www.eHaJo.de	eHaJo Elektronische Bausätze
Autor	hannes
Seitenname	Page1
Revisions-Nr.	113
Größe	
Gespeichert	29.03.2018, 18:45:07
Seite	1 von 1