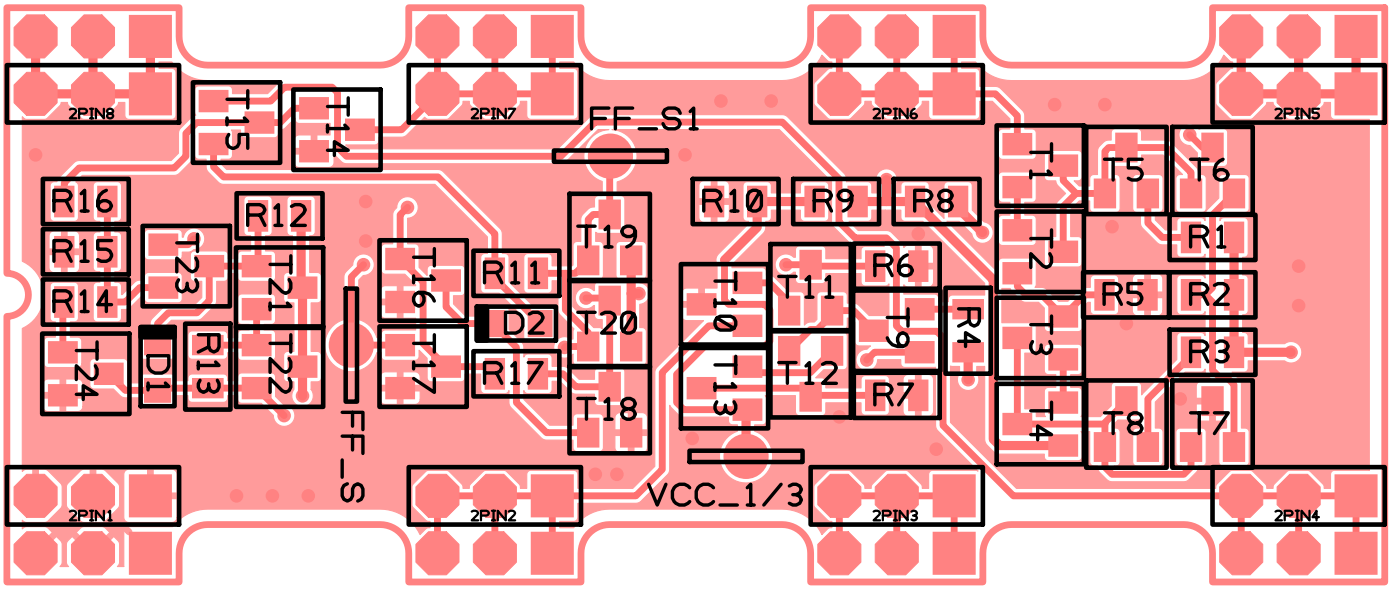
2PIN8
T15
T14
2PIN7
FF_S1
2PIN6
2PIN5
T1
T5
T6
R16
R15
R14
T24
T23
D1
R13
R12
T21
T22
T16
T17
R11
D2
R17
T19
T20
T18
R10
R9
R8
T10
T13
T11
T12
R6
T9
R7
R4
T2
T3
T4
R1
R5
R2
R3
T8
T7
FF_S
VCC_1/3
2PIN1
2PIN2
2PIN3
2PIN4