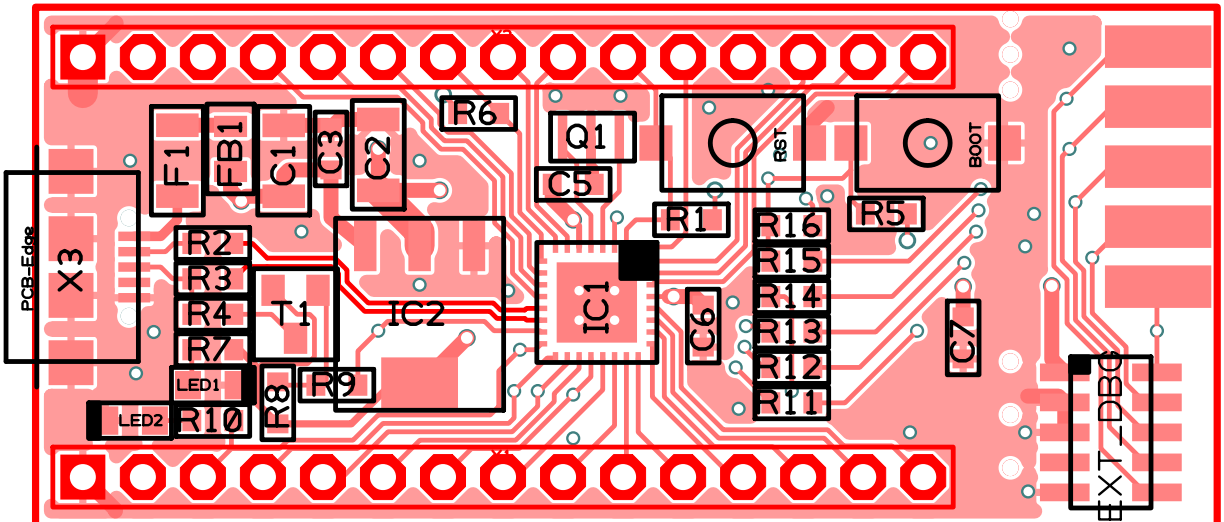
PCB_Edge
X3
F1
FB1
C1
C3
C2
R6
Q1
C5
RST
BOOT
R1
R5
R2
R3
R4
R7
T1
IC2
IC1
C6
R16
R15
R14
R13
R12
R11
C7
LED1
LED2
R10
R8
R9
EXT_DBG

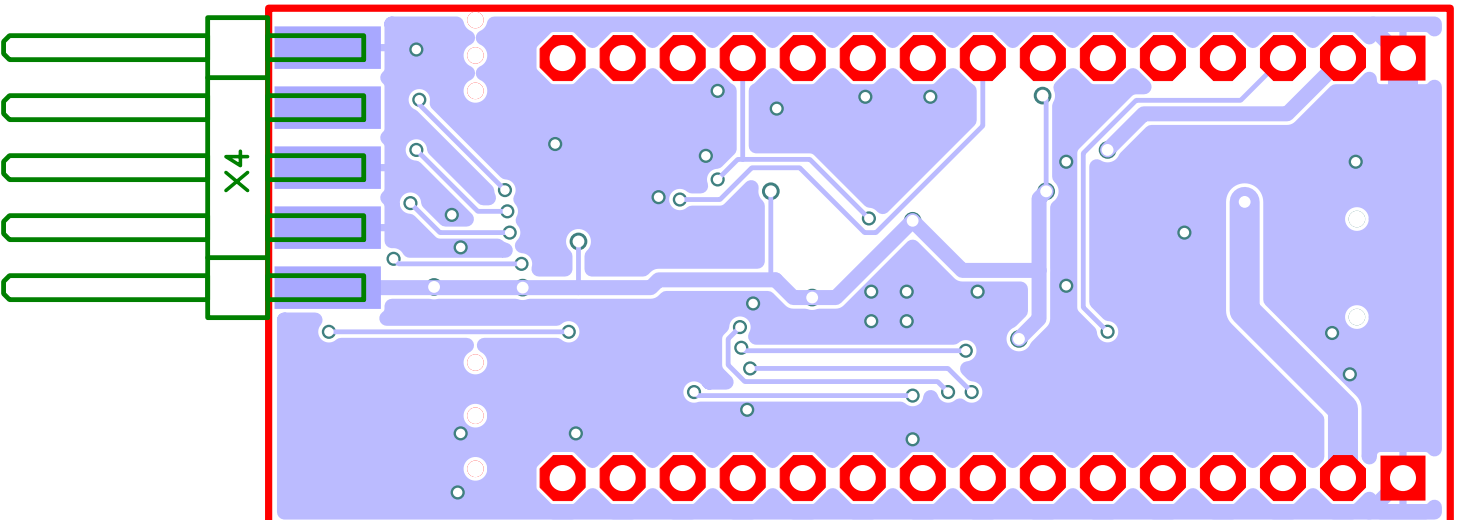
X4